SARA

Internationale netwerkconfiguratie 15 oktober 1993
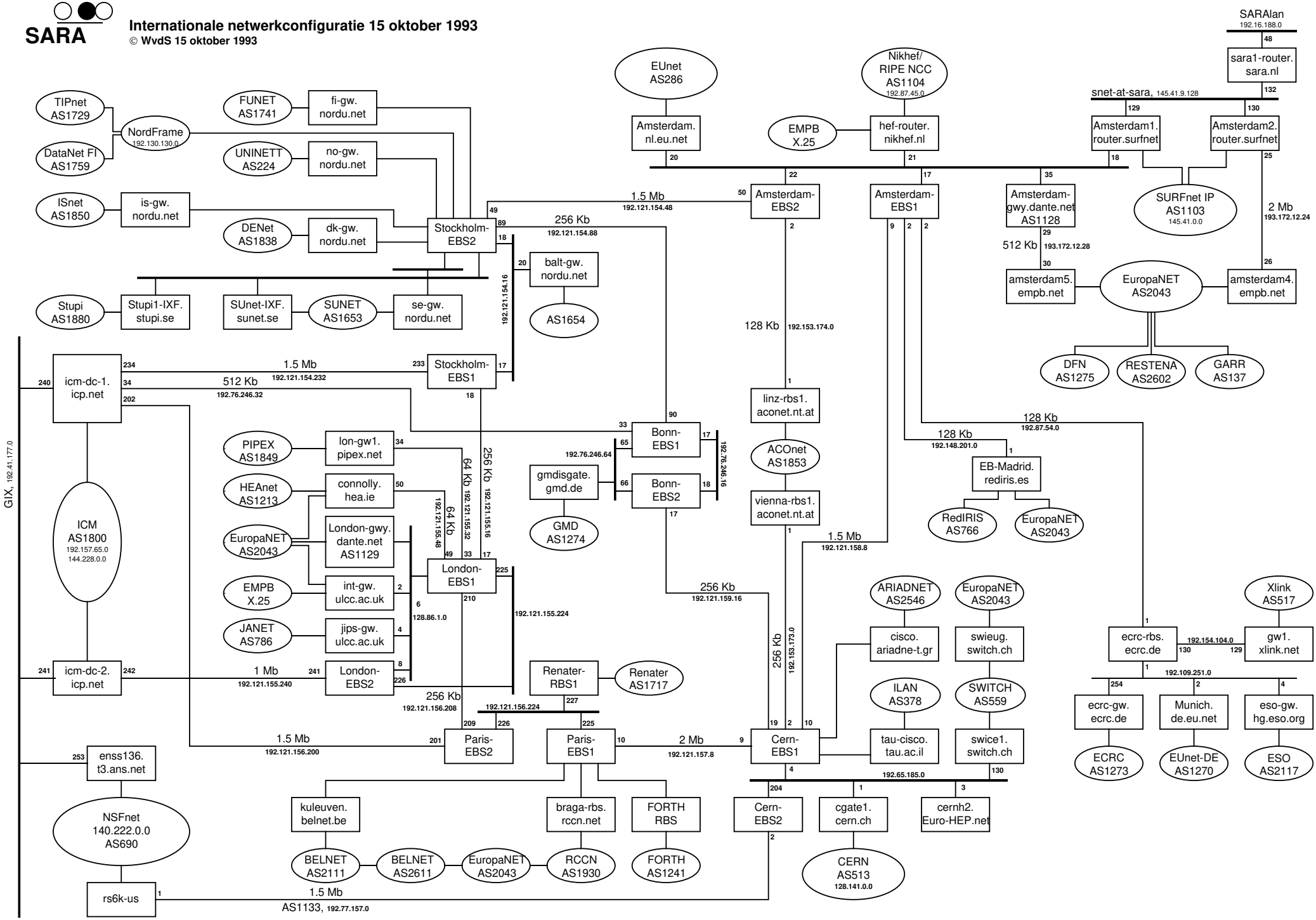
© WvdS 15 oktober 1993